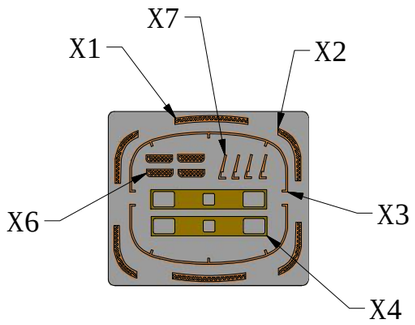
X7
X1
X2
X6
X3
X4

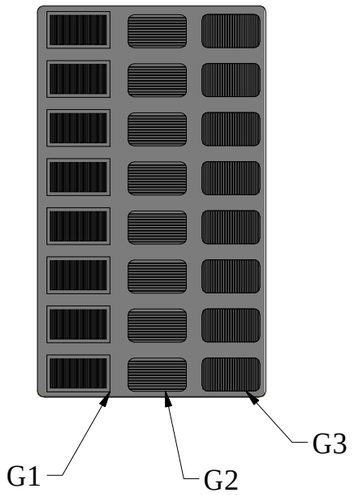
G1
G2
G3

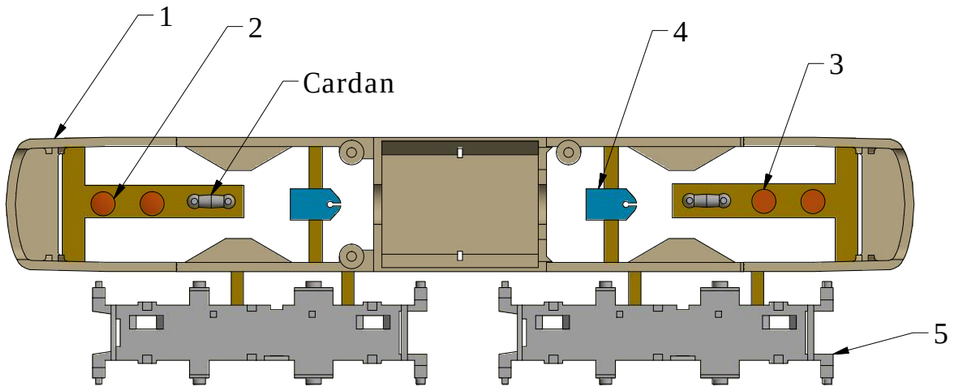
1
2
Cardan
4
3
5

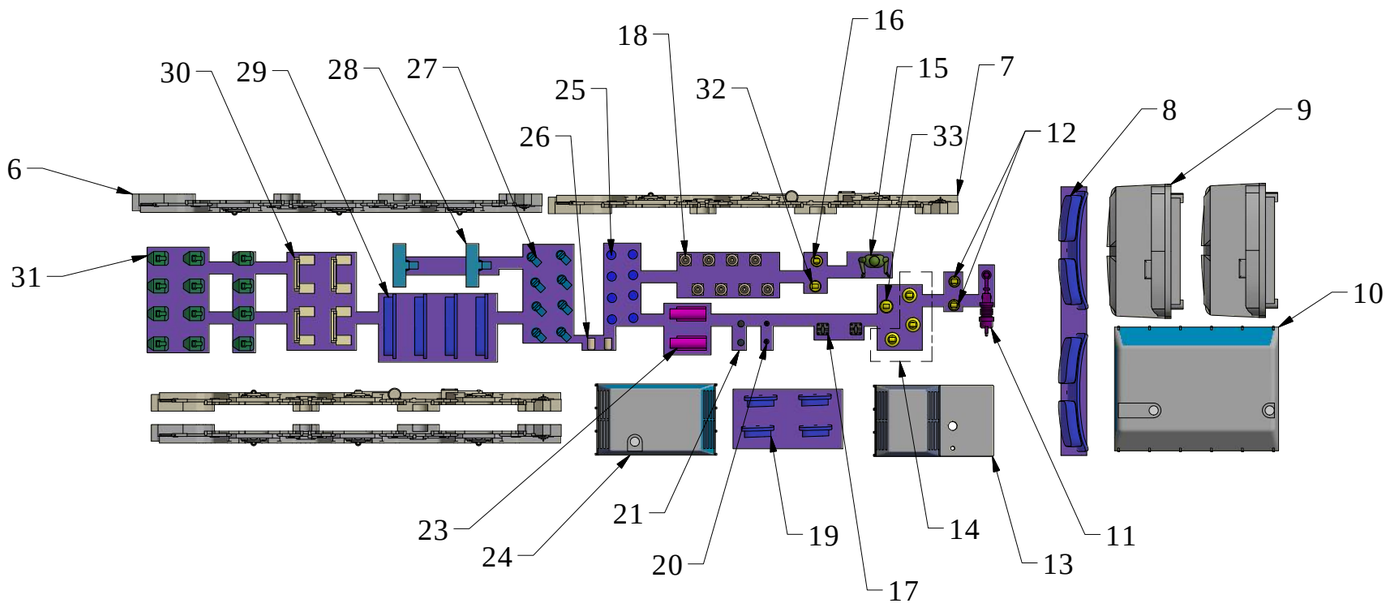
30
29
28
27
18
25
32
16
15
7
26
33
12
8
9
6
31
10
23
24
21
20
19
17
14
13
11

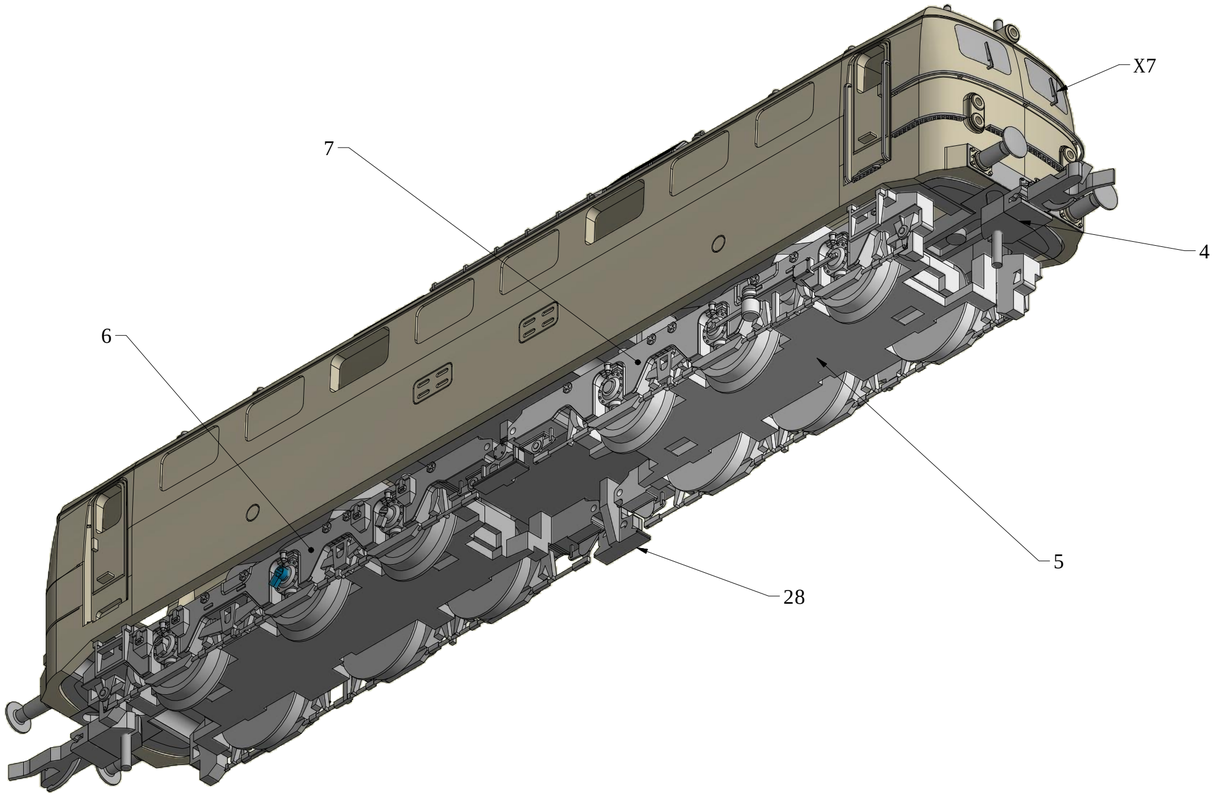
X7
7
4
6
5
28

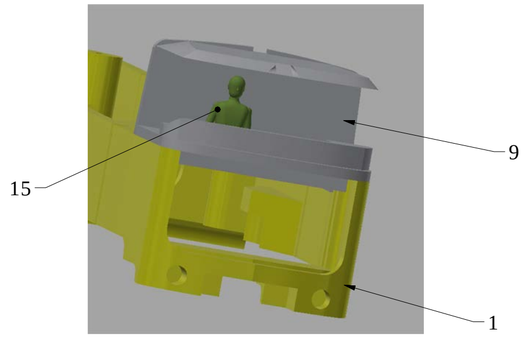
9
15
1

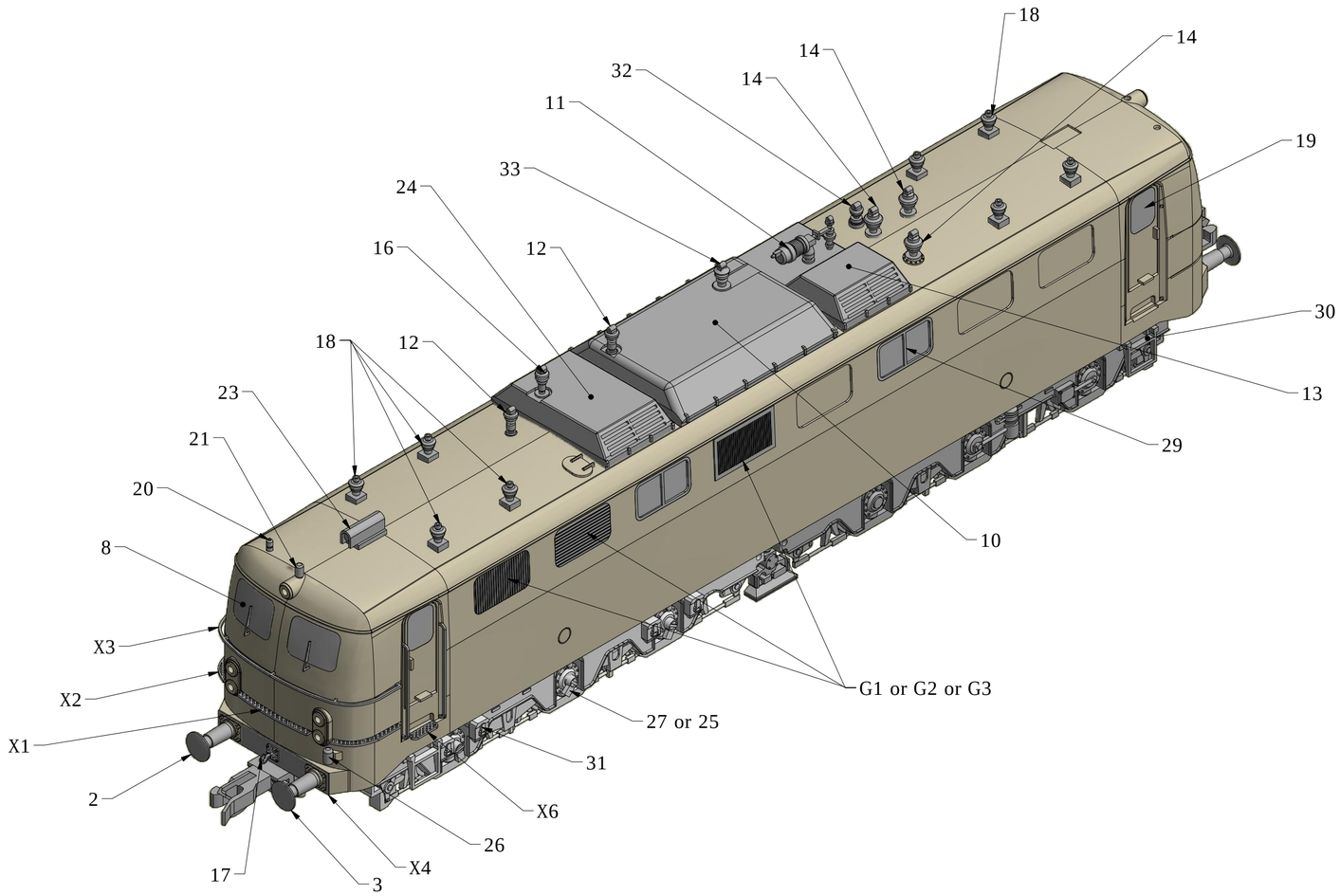
18
14
14
32
14
11
19
33
24
16
12
30
18
12
13
23
29
21
20
10
8
X3
G1 or G2 or G3
X2
27 or 25
X1
31
2
X6
26
X4
17
3